tecno baños
Al servicio de la calidad.

Cebolleta Act-O-Matic AC-450

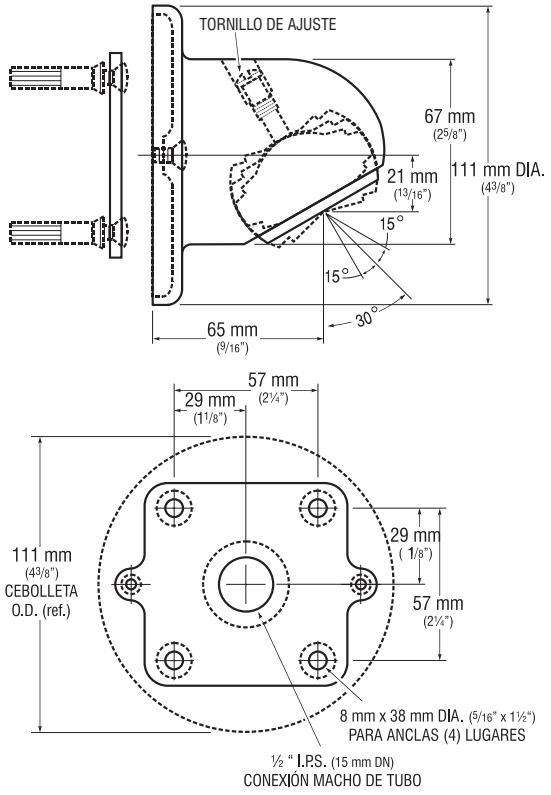

Descripción
Cebolleta Cromada Act-O-Matic, de Auto-Limpieza, Estilo Institucional.

Índice de Flujo
☐9.4 Lpm/2.5 gpm máximo

Especificaciones
Cebolleta Cromada Act-O-Matic, con las siguientes características:
- Disco Rociador de Auto-Limpieza, cargado con Resorte para evitar obstrucción por partículas
- Patrón de Rocío "Cono-dentro-de-cono" para cobertura de cuerpo completo
- Ángulo Ajustable de Rocío
- Control de Flujo de Compensación de Presión de 9.4 Lpm/2.5 gpm
- Construcción completamente de Latón
- Placa de Montaje con Tornillos de Montaje Antivandalismo
- Entrada de ½" I.P.S.

La Cebolleta debe cubrir todos los requerimientos de ANSI/ASME Estándar A112.18.1M, CSA B-125 y la Ley Federal sobre Políticas Energéticas de los EE UU.

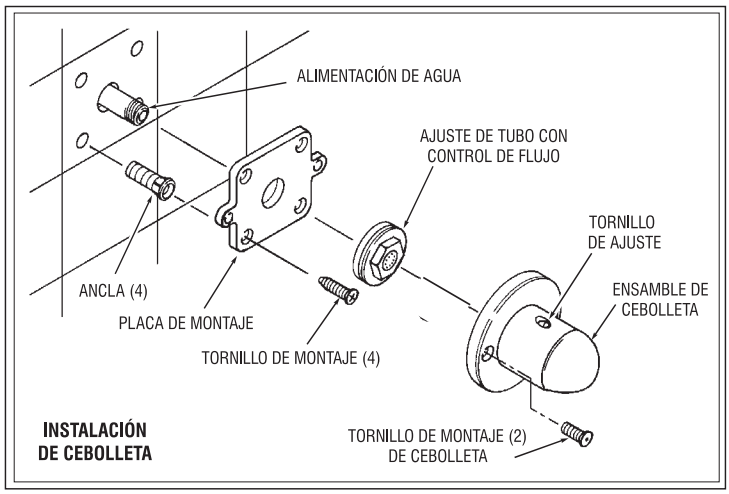

Vea en la Sección de Accesorios del Catálogo Sloan los detalles sobre ésta y otras variaciones de Cebolleta.

® Certificado

Espacio para la aprobación del arquitecto/ingeniero

Nombre del trabajo _____ Fecha _____

Modelo especificado _____ Cantidad _____

Variantes especificadas _____

Cliente/Mayorista _____

Contratista _____

Arquitecto _____

La información contenida en este documento está sujeta a cambios sin previo aviso

SLOAN®

Hecho en EE UU

www.sloanvalve.com

Copyright © 2007 SLOAN VALVE COMPANY Impreso en EE UU