Juego de Manerales Ática

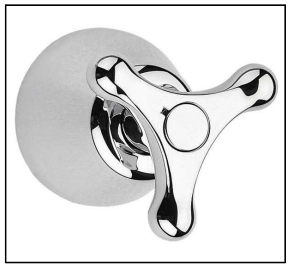

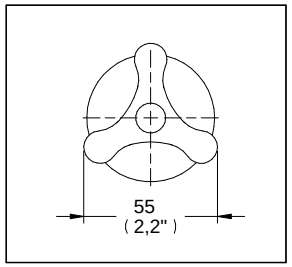

Medidas Referenciales

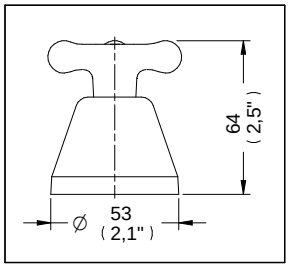

Acot.mm.(pulg)

Despiece NC

	Mod.	Descripción
1	Rh-002	O'ring 2-012
2	Rh-529	Tornillo 8-32-UNC-2A
3	Rr-280	Maneral Cruceta Ática para Regadera
4	Rr-207	Chapetón Maneral Línea Econ.
5	Rh-483	O'ring 2-224
		Sub-ensamble
6	Sh-355	Kit Botón Europeo con O'ring
7	Sh-144	Tuerca Chapetón Óptima

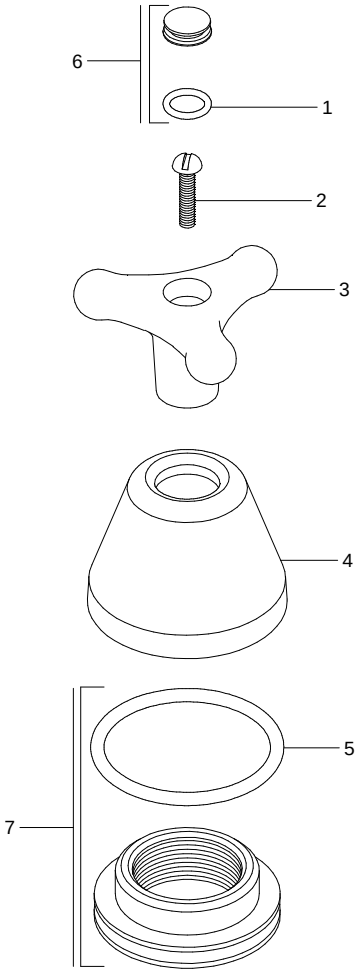

Características y Datos Técnicos

Para Utilizarse en Ensambles de Empotrar,
Regadera y/o Tina
El Ensamble No debe Traer Chapetón Master
Botón de Latón Cromado

Material:
Latón

tecno baños

HELVEX M.R.
garantía de calidad