Accesorios 16106

Gancho Doble Vértika

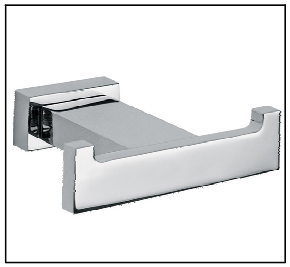

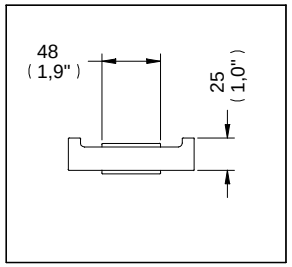

Medidas Referenciales

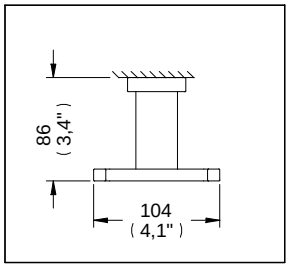

Acot.mm.(pulg)

Despiece NA

	Mod.	Descripción
1	Sa-223	Jgo. de Taq. c/Pijas 10-16 X 1 1/2"
2	Ra-1066	Ancla para Accesorios
3	Ra-648	Opresor Allen 10-24UNC-5/16"
4	Rv-456	Llave Allen 3/32"

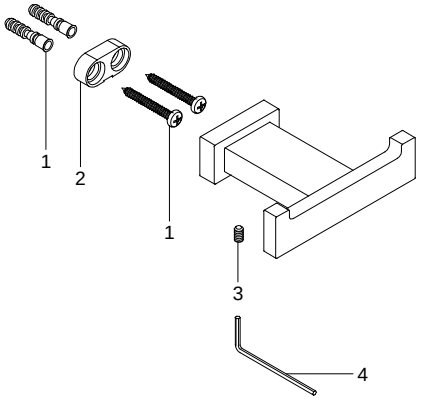

Características y Datos Técnicos

Accesorio de Semiempotrar
Paquete de Sujeción Incluído
Incluye Herramienta para Sujeción

Material:
Latón

tecno baños

Accesorios 16107

Portacepillos Vértika

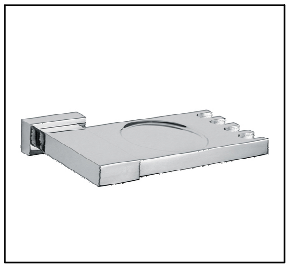

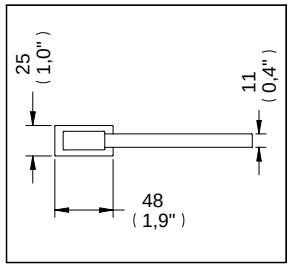

Medidas Referenciales

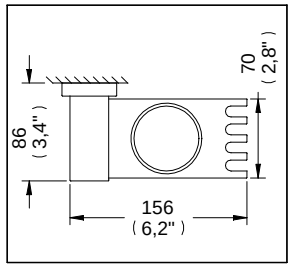

Acot.mm.(pulg)

Despiece NA

	Mod.	Descripción
1	Sa-223	Jgo. de Taq. c/Pijas 10-16 X 1 1/2"
2	Ra-1066	Ancla para Accesorios
3	Ra-648	Opresor Allen 10-24UNC-5/16"
4	Rv-456	Llave Allen 3/32"

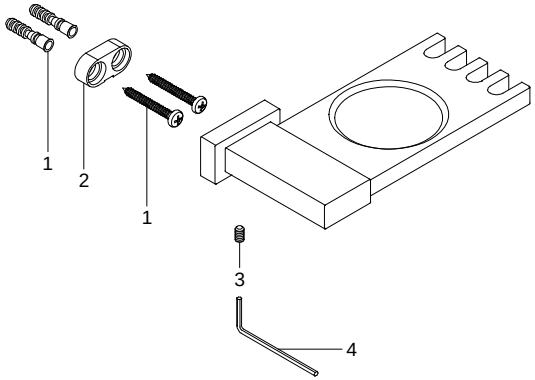

Características y Datos Técnicos

Accesorio de Semiempotrar
Paquete de Sujeción Incluído
Incluye Herramienta para Sujeción

Material:
Latón

HELVEX M.R.
garantía de calidad