Kit de Refacciones para Mantenimiento Preventivo. */ Kit of Parts for Preventive Maintenance.*

tecno baños

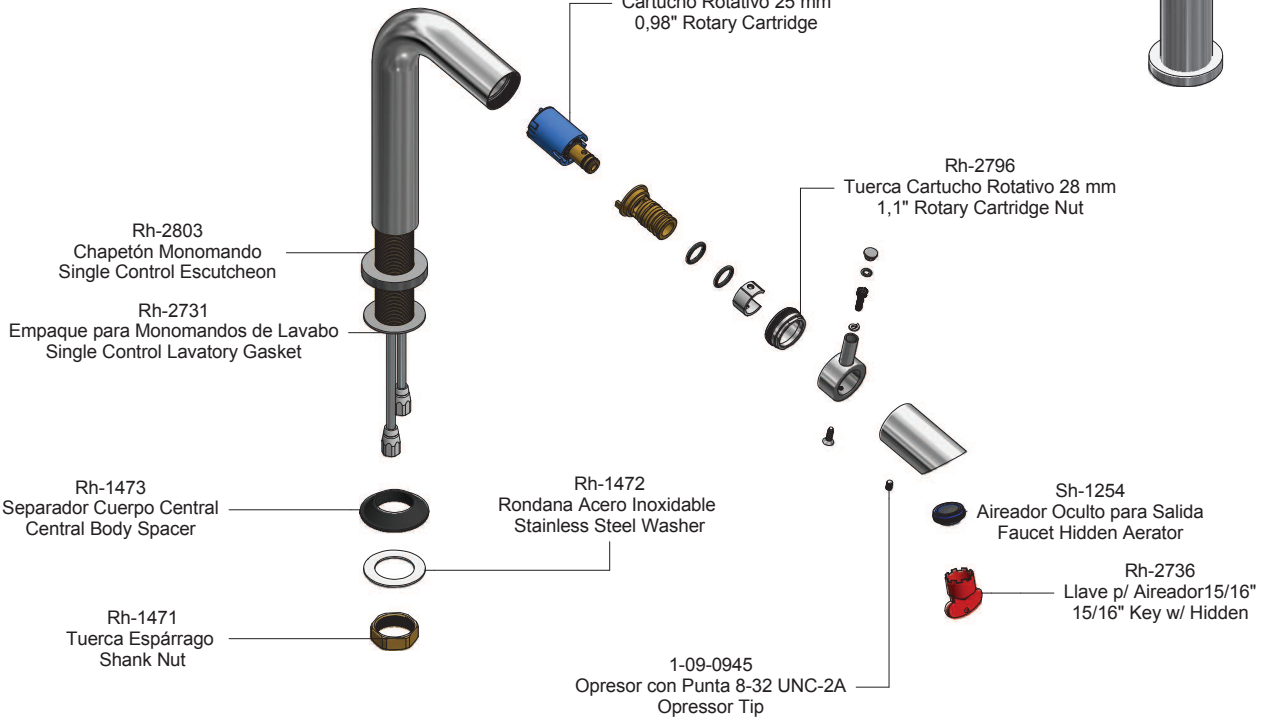

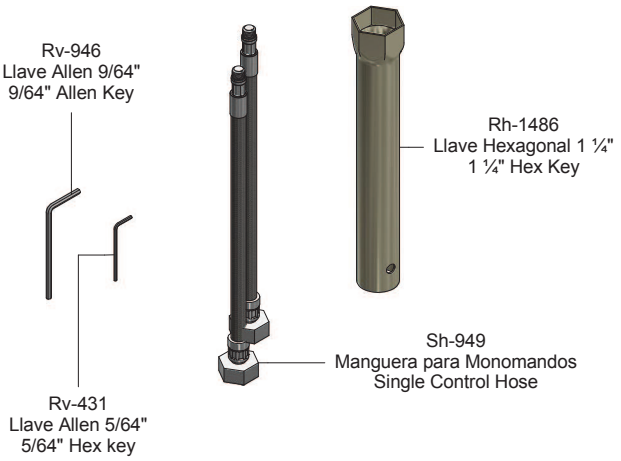

Sub-ensambles / *Sub-assemblies*

Th-064
Contra de Push para Lavabo sin Rebosadero
Push Drain Lavatory without Overflow

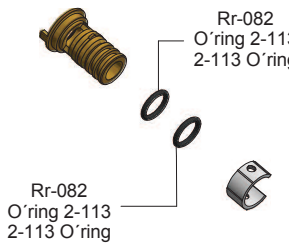

Sh-1400
Inserto Nariz con O´ring
Nose Insert with O´ring

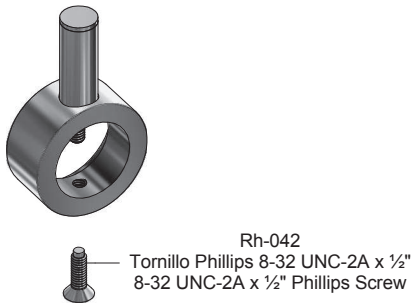

Sh-1398
Maneral para Monomando de Lavabo
Handle for Single Lever Basin

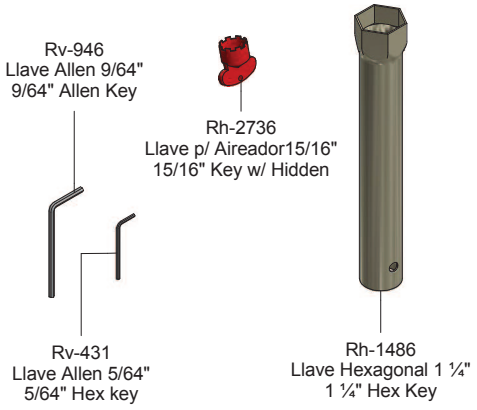

Sh-1478
Kit Llaves de Mantenimiento
Maintenance Keys Kit