# TV298-1.9

Llave de Lavabo Electrónica de Sensor de Baterías, 1,9 l/min

*0,5 gal/min Electronic Sensor Lavatory Faucet of Batteries*

**Omega®**

**PORTAFOLIO VERDE** CSI. 22 42 39

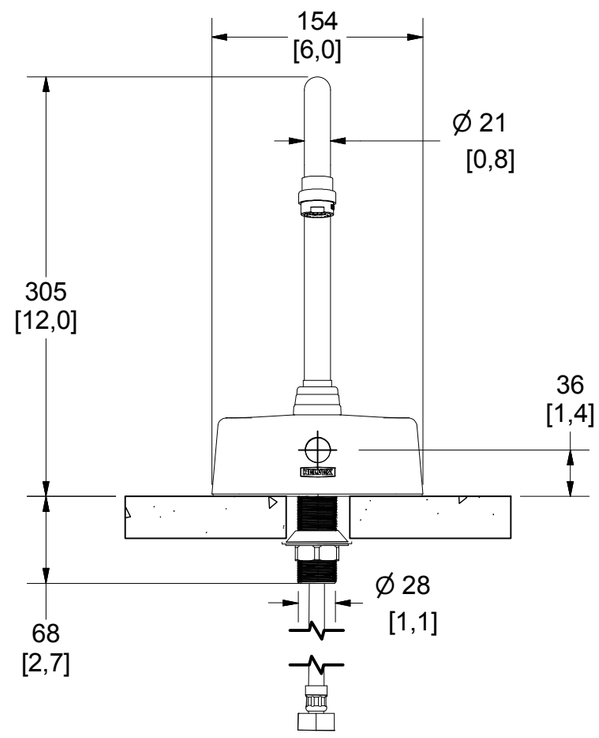


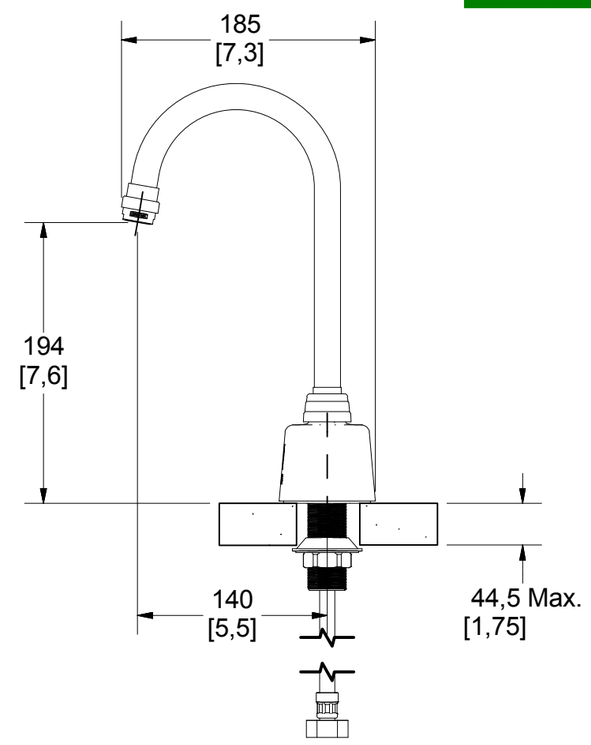


**Medidas Referenciales** / *Estimated Dimensions,* **Acot. mm [pulg.]** */ Dim. mm [inch.]*

## CARACTERÍSTICAS DEL PRODUCTO

Llave de lavabo electrónica de sensor de baterías

**MATERIAL:**
Cuerpo de latón

**ACCESORIOS:**
Herramienta para la instalación
Kit de sujeción
6 baterías alcalinas AA
Módulo electrónico

**INSTALACIÓN:**
Conexión ½ -14 NPSM

**PRESIÓN DE TRABAJO:**
Pmin.=0,5 kg/cm²
Pmax.=6,0 kg/cm²

**GASTO MÁXIMO:**
1,9 l/min

**ELECTRÓNICO:**
Sensor infrarrojo
Distancia de detección 12 cm (ajuste de fábrica)
Tensión de alimentación 9 Vcc
Potencia 3 W

**OPERACIÓN:**
Active la salida colocando su mano dentro de la zona de detección.

**GARANTÍA:**
El producto HELVEX está garantizado como libre de defectos en materiales, mano de obra y procesos de fabricación.

El producto HELVEX está garantizado,en lo que se refiere a los acabados, por 10 años para los acabados cromo y duravex, y por 2 años en acabados diferentes al cromo y duravex.

## *PRODUCT FEATURES*

*Electronic sensor lavatory faucet of batteries*

***MATERIALS:***
*Body brass*

***ACCESSORIES:***
*Tool for installation*
*Fixing kit*
*6 Alkaline batteries AA*
*Electronic module*

***INSTALLATION:***
*Inlet Thread ½ -14 NPSM*

***WORKING PRESSURE:***
*Pmin.=7,11 psi*
*Pmax.=85,34 psi*

***MAXIMUM FLOW RATE:***
*0,5 gal/min*

***ELECTRONIC:***
*Infrared sensor*
*Detection distance 4,7" (factory preset)*
*Supply voltage: 9 VDC*
*Power 3 W*

***OPERATION:***
*Active the faucet placing his hand inside the detection zone.*

***WARRANTY:***
*HELVEX product is warranted to be free from defects in material, workmanship and manufacturing processes.*

*HELVEX product is warranted, in terms of finishes, for 10 years for chrome and duravex finishes, and for 2 years in finishes other than chrome and duravex.*

Las piezas que sufren de desgaste natural en el producto están garantizadas para uso residencial por 5 años, y para uso comercial por 3 años.

Todas las partes electrónicas están garantizadas por defectos de fabricación y mano de obra por un periodo de 3 años.

La vigencia de la garantía inicia a partir de la fecha de entrega del producto al consumidor indicada en esta Póliza de Garantía.

*The parts that suffer from natural wear on the product are warranted for residential use for 5 years, and for commercial use for 3 years.*

*All electronic parts are warranted for manufacturing defects and workmanship for a period of 3 years.*

*The validity of the warranted starts from the date of product delivery to the consumer indicated in this Warranted Policy.*

Los productos ilustrados pueden sufrir cambios sin previo aviso en su aspecto o partes, como resultado de los procesos de mejora continua al que están sujetos, sin implicar mayor responsabilidad de la fábrica.
Visite nuestras páginas www.helvex.com.mx para México y www.helvex.com para el mercado internacional.

*Illustrated products may suffer changes without previous notice in its appearance or parts, as a result of the continuous improvement processes to which they are subject, does not imply greater responsibility of the factory.*
*Visit our pages www.helvex.com.mx for Mexico and www.helvex.com for the international market.*

EMPRESA SOCIALMENTE RESPONSABLE



NB